# Dimensioni.

## Crafter 30/35 furgone Passo Medio Tetto Standard L3H2

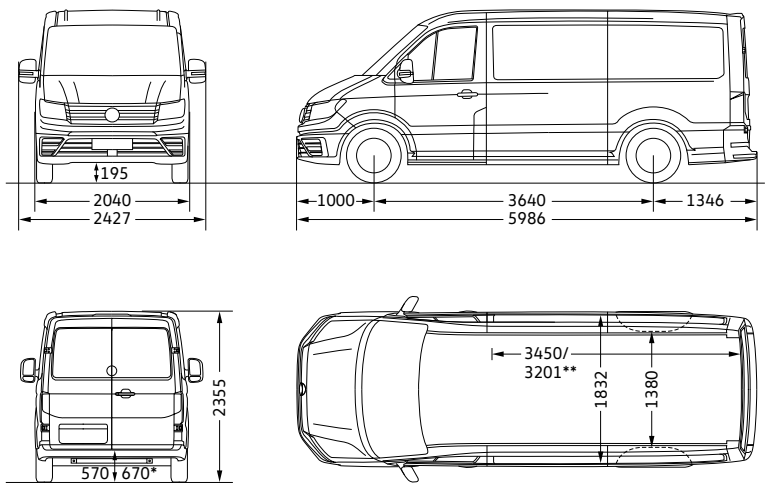


*Valore valido per 4MOTION.
**Lunghezza del vano di carico, max. (misurata al pianale)/min.

## Crafter 30/35 furgone Passo Medio Tetto Alto L3H3

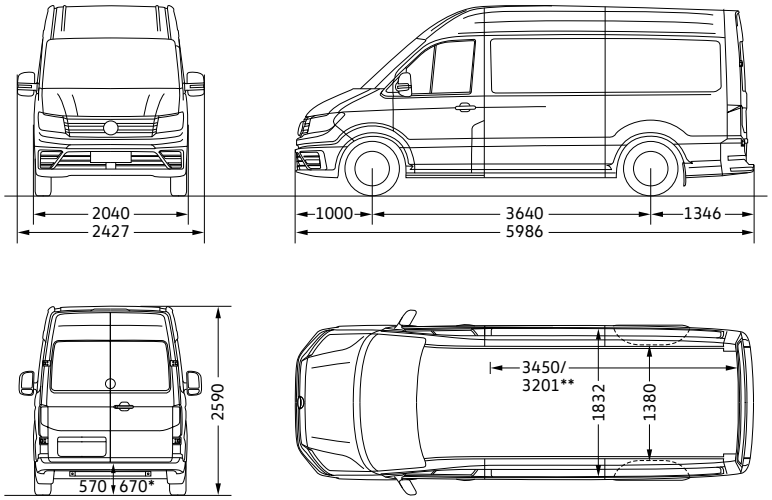


*Valore valido per 4MOTION e trazione posteriore ruote singole.
**Lunghezza del vano di carico, max. (misurata al pianale)/min.

| | |
|---|---|
| Vano di carico, altezza (mm), trazione anteriore/4MOTION | 1.726/1.626 |
| Vano di carico, volumetria ($m^3$), trazione anteriore/4MOTION | 9,9/9,3 |
| Porta laterale scorrevole, larghezza x altezza (mm): | |
| - Trazione anteriore | 1.311 x 1.587 |
| - 4MOTION | 1.311 x 1.487 |
| Porte posteriori a battente, larghezza x altezza (mm) | |
| - Trazione anteriore | 1.552 x 1.605 |
| - 4MOTION | 1.552 x 1.505 |

| | |
|---|---|
| Vano di carico, altezza (mm), trazione anteriore/4MOTION/trazione posteriore ruote singole (solo 35) | 1.961/1.861/1.861 |
| Vano di carico, volumetria ($m^3$), trazione anteriore/4MOTION/trazione posteriore ruote singole | 11,3/10,7/10,7 |
| Porta laterale scorrevole, larghezza x altezza (mm): | |
| - Trazione anteriore | 1.311 x 1.822 |
| - 4MOTION e trazione posteriore ruote singole | 1.311 x 1.822 |
| Porte posteriori a battente, larghezza x altezza (mm) | |
| - Trazione anteriore | 1.552 x 1.840 |
| - 4MOTION e trazione posteriore ruote singole | 1.552 x 1.740 |

Tutte le misure sono relative a veicoli con dotazione di serie fabbrica. La misura dell'altezza può variare di +/- 40 mm a seconda degli equipaggiamenti selezionati. I disegni tecnici non sono in scala.

# Dimensioni.

### Crafter 35 furgone Passo Lungo Tetto Alto L4H3

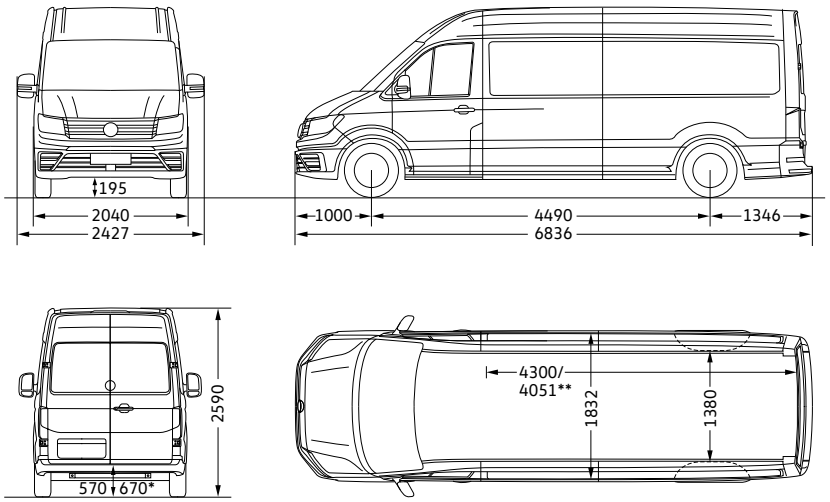


*Valore valido per 4MOTION e trazione posteriore ruote singole.
**Lunghezza del vano di carico, max. (misurata al pianale)/min.

### Crafter 35 furgone Passo Lungo Tetto Super Alto L4H4

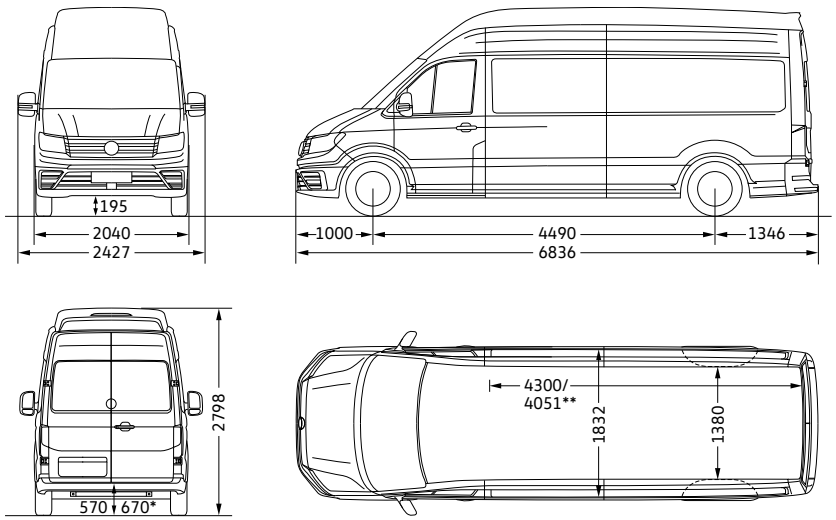


*Valore valido per 4MOTION.
**Lunghezza del vano di carico, max. (misurata al pianale)/min.

| | |
|---|---|
| Vano di carico, altezza (mm), trazione anteriore/4MOTION/trazione posteriore ruote singole | 1.961/1.861/1.861 |
| Vano di carico, volumetria ($m^3$), trazione anteriore/4MOTION/trazione posteriore ruote singole | 14,4/13,6/13,6 |
| Porta laterale scorrevole, larghezza x altezza (mm): | |
| - Trazione anteriore | 1.311 x 1.822 |
| - 4MOTION e trazione posteriore ruote singole | 1.311 x 1.722 |
| Porte posteriori a battente, larghezza x altezza (mm) | |
| - Trazione anteriore | 1.552 x 1.840 |
| - 4MOTION e trazione posteriore ruote singole | 1.552 x 1.740 |

| | |
|---|---|
| Vano di carico, altezza (mm), trazione anteriore/4MOTION | 2.189/2.089 |
| Vano di carico, volumetria ($m^3$), trazione anteriore/4MOTION | 16,1/15,3 |
| Porta laterale scorrevole, larghezza x altezza (mm): | |
| - Trazione anteriore | 1.311 x 1.822 |
| - 4MOTION e trazione posteriore ruote singole | 1.311 x 1.722 |
| Porte posteriori a battente, larghezza x altezza (mm) | |
| - Trazione anteriore | 1.552 x 1.840 |
| - 4MOTION e trazione posteriore ruote singole | 1.552 x 1.740 |

Tutte le misure sono relative a veicoli con dotazione di serie fabbrica. La misura dell'altezza può variare di +/- 40 mm a seconda degli equipaggiamenti selezionati. I disegni tecnici non sono in scala.

# Dimensioni.

### Crafter 35 furgone Passo Lungo con sbalzo lungo Tetto Alto L5H3

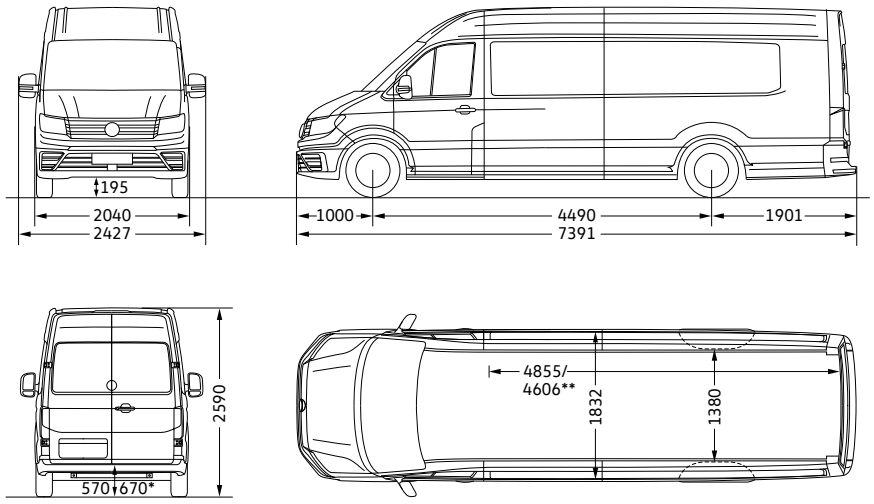


*Valore valido per 4MOTION.
**Lunghezza del vano di carico, max. (misurata al pianale)/min.

| | |
|---|---|
| Vano di carico, altezza (mm), trazione anteriore/4MOTION | 1.961/1.861 |
| Vano di carico, volumetria ($m^3$) | 16,4 |
| Porta laterale scorrevole, larghezza x altezza (mm): | |
| - Trazione anteriore | 1.311 x 1.822 |
| - 4MOTION | 1.311 x 1.722 |
| Porte posteriori a battente, larghezza x altezza (mm) | |
| - Trazione anteriore | 1.552 x 1.840 |
| - 4MOTION | 1.552 x 1.740 |

### Crafter 35 furgone Passo Lungo con sbalzo lungo Tetto Super Alto L5H4

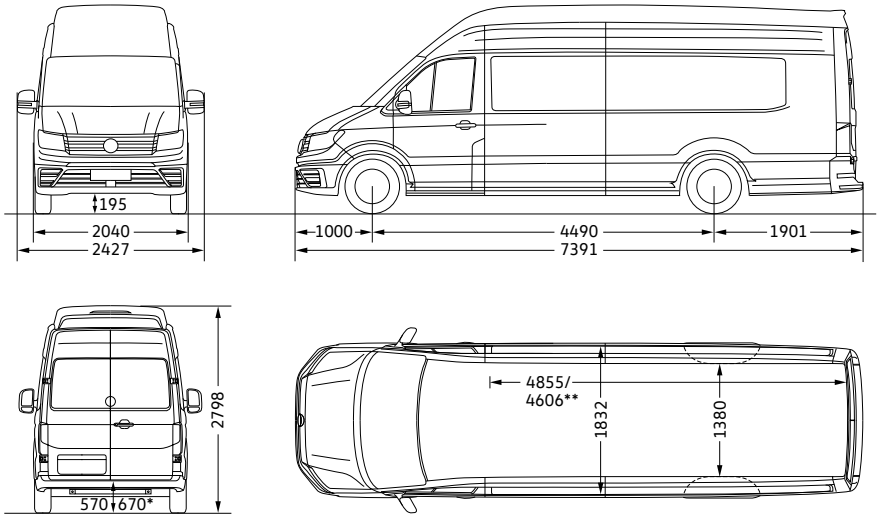


*Valore valido per 4MOTION.
**Lunghezza del vano di carico, max. (misurata al pianale)/min.

| | |
|---|---|
| Vano di carico, altezza (mm), trazione anteriore/4MOTION | 2.189/2.089 |
| Vano di carico, volumetria ($m^3$) | 18,4 |
| Porta laterale scorrevole, larghezza x altezza (mm): | |
| - Trazione anteriore | 1.311 x 1.822 |
| - 4MOTION | 1.311 x 1.722 |
| Porte posteriori a battente, larghezza x altezza (mm) | |
| - Trazione anteriore | 1.552 x 1.840 |
| - 4MOTION | 1.552 x 1.740 |

Tutte le misure sono relative a veicoli con dotazione di serie fabbrica. La misura dell'altezza può variare di +/- 40 mm a seconda degli equipaggiamenti selezionati. I disegni tecnici non sono in scala.

# Dimensioni.

## Crafter 50 furgone Passo Medio Tetto Standard L3H2

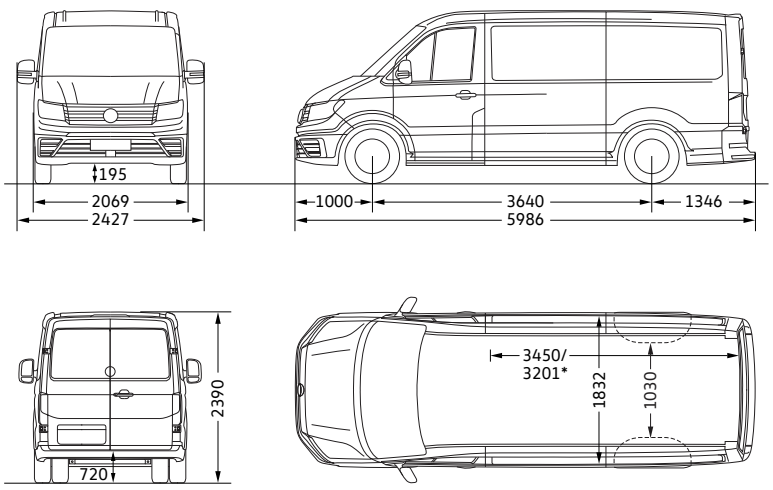


*Lunghezza del vano di carico, max. (misurata al pianale)/min.

| | |
|---|---|
| Vano di carico, altezza (mm) | 1.696 |
| Vano di carico, volumetria ($m^3$) | 9,3 |
| Porta laterale scorrevole, larghezza x altezza (mm) | 1.311 x 1.487 |
| Porte posteriori a battente, larghezza x altezza (mm) | 1.552 x 1.505 |

## Crafter 50 furgone Passo Medio Tetto Alto L3H3

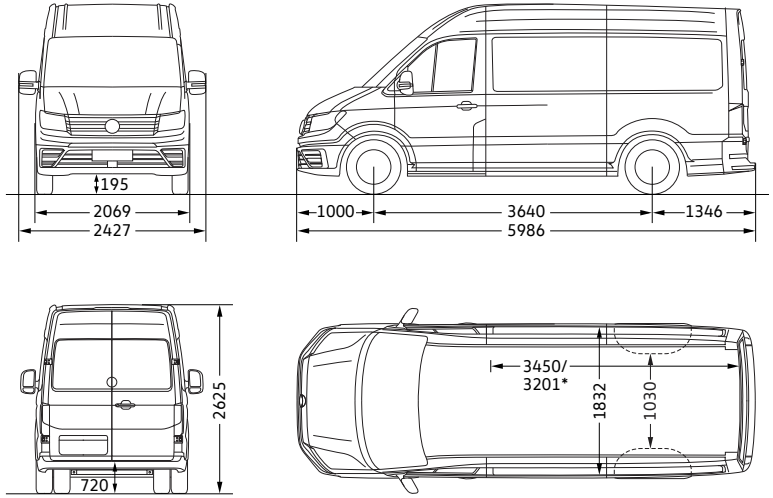


*Lunghezza del vano di carico, max. (misurata al pianale)/min.

| | |
|---|---|
| Vano di carico, altezza (mm) | 1.861 |
| Vano di carico, volumetria ($m^3$) | 10,7 |
| Porta laterale scorrevole, larghezza x altezza (mm) | 1.311 x 1.722 |
| Porte posteriori a battente, larghezza x altezza (mm) | 1.552 x 1.740 |

Tutte le misure sono relative a veicoli con dotazione di serie fabbrica. La misura dell'altezza può variare di +/- 40 mm a seconda degli equipaggiamenti selezionati. I disegni tecnici non sono in scala.

# Dimensioni.

## Crafter 50 furgone Passo Lungo Tetto Alto L4H3

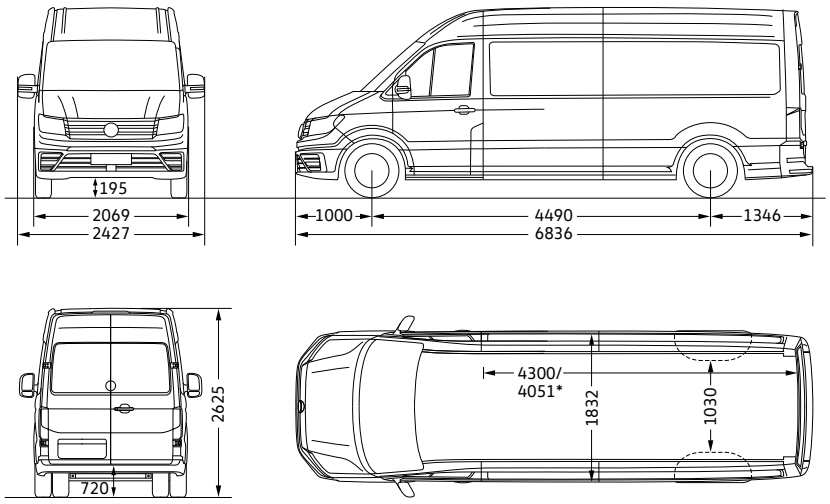


*Lunghezza del vano di carico, max. (misurata al pianale)/min.

| | |
|---|---|
| Vano di carico, altezza (mm) | 1.861 |
| Vano di carico, volumetria ($m^3$) | 13,6 |
| Porta laterale scorrevole, larghezza x altezza (mm) | 1.311 x 1.722 |
| Porte posteriori a battente, larghezza x altezza (mm) | 1.552 x 1.740 |

## Crafter 50 furgone Passo Lungo Tetto Super Alto L4H4

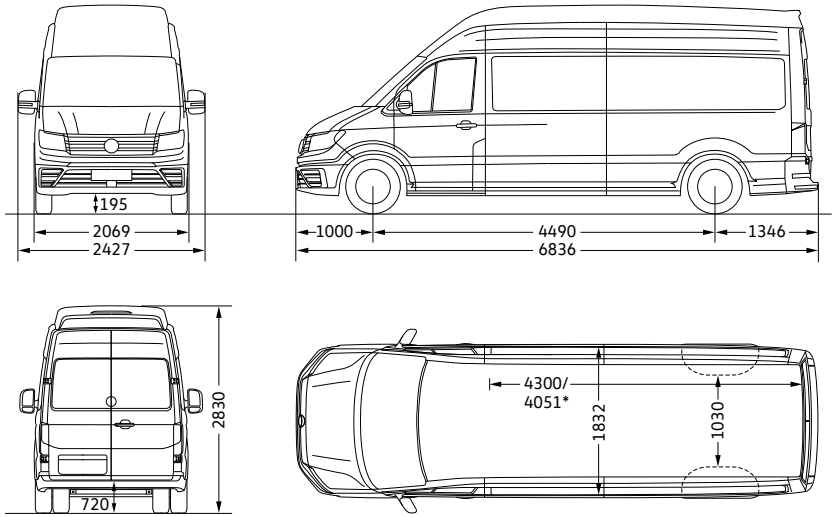


*Lunghezza del vano di carico, max. (misurata al pianale)/min.

| | |
|---|---|
| Vano di carico, altezza (mm) | 2.089 |
| Vano di carico, volumetria ($m^3$) | 15,3 |
| Porta laterale scorrevole, larghezza x altezza (mm) | 1.311 x 1.722 |
| Porte posteriori a battente, larghezza x altezza (mm) | 1.552 x 1.740 |

Tutte le misure sono relative a veicoli con dotazione di serie fabbrica. La misura dell'altezza può variare di +/- 40 mm a seconda degli equipaggiamenti selezionati. I disegni tecnici non sono in scala.

# Dimensioni.

### Crafter50 furgone Passo Lungo con sbalzo lungo Tetto Alto L5H3

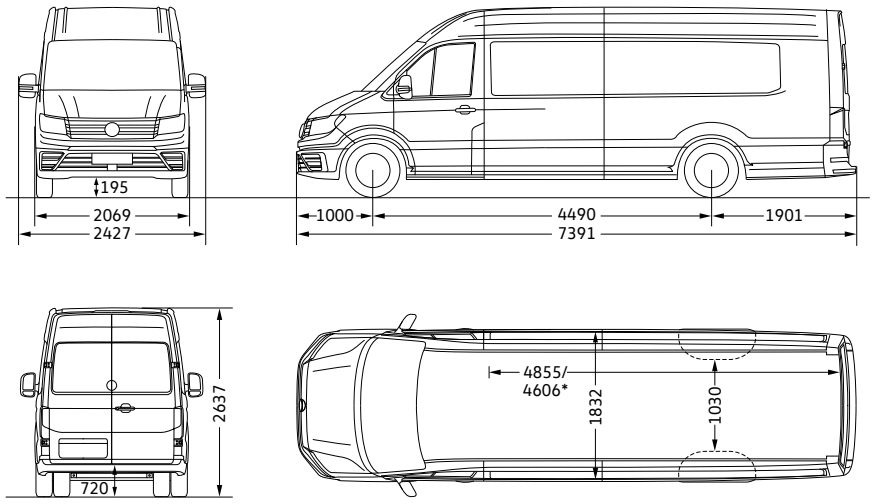


*Lunghezza del vano di carico, max. (misurata al pianale)/min.

| | |
|---|---|
| Vano di carico, altezza (mm) | 1.861 |
| Vano di carico, volumetria ($m^3$) | 15,5 |
| Porta laterale scorrevole, larghezza x altezza (mm) | 1.311 x 1.722 |
| Porte posteriori a battente, larghezza x altezza (mm) | 1.552 x 1.740 |

### Crafter50 furgone Passo Lungo con sbalzo lungo Tetto Super Alto L5H4

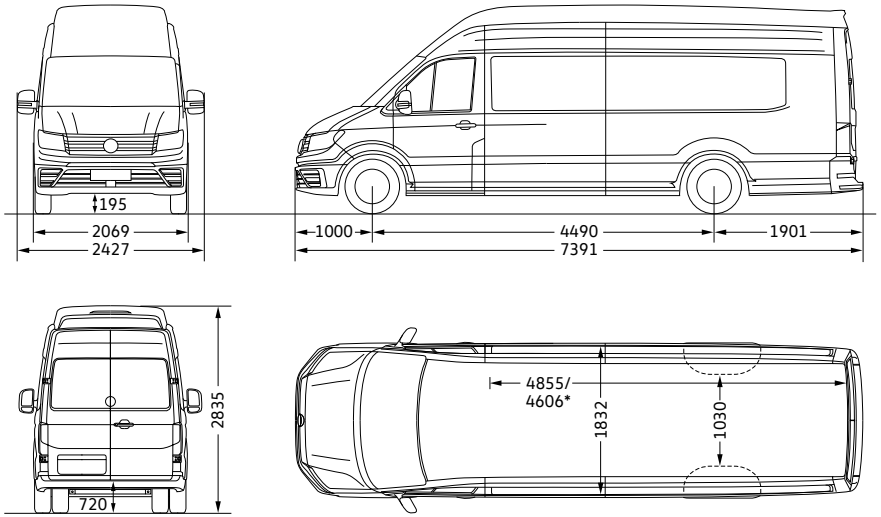


*Lunghezza del vano di carico, max. (misurata al pianale)/min.

| | |
|---|---|
| Vano di carico, altezza (mm) | 2.096 |
| Vano di carico, volumetria ($m^3$) | 17,5 |
| Porta laterale scorrevole, larghezza x altezza (mm) | 1.311 x 1.722 |
| Porte posteriori a battente, larghezza x altezza (mm) | 1.552 x 1.740 |

Tutte le misure sono relative a veicoli con dotazione di serie fabbrica. La misura dell'altezza può variare di +/- 40 mm a seconda degli equipaggiamenti selezionati. I disegni tecnici non sono in scala.

# Dimensioni.

## Crafter 35 Autotelaio Cabina Singola passo medio L3

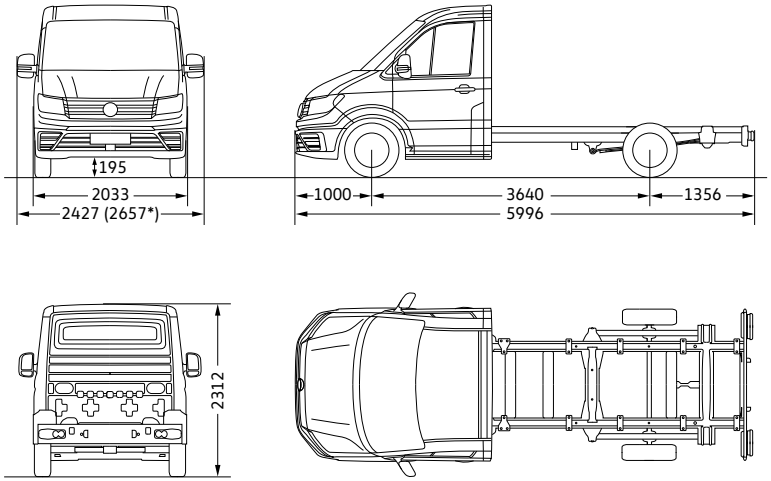


*Valore relativo agli specchietti retrovisori ad arco opzionali.

## Crafter 35 Autotelaio Cabina Doppia passo medio L3

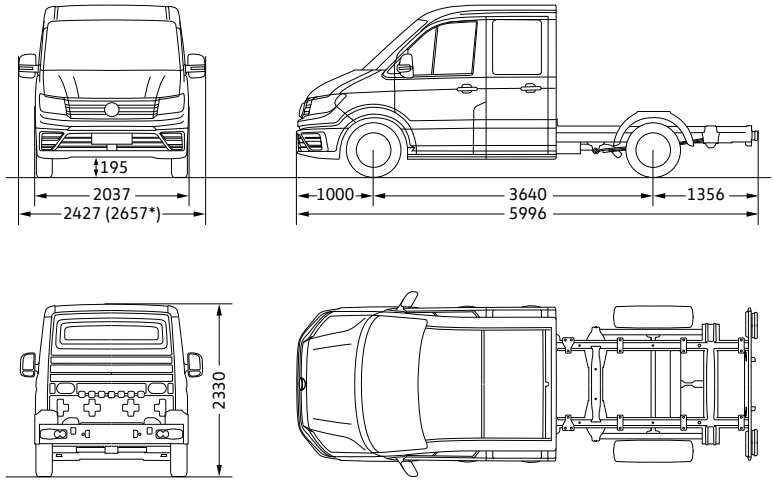


*Valore relativo agli specchietti retrovisori ad arco opzionali.

Tutte le misure sono relative a veicoli con dotazione di serie fabbrica. La misura dell'altezza può variare di +/- 40 mm a seconda degli equipaggiamenti selezionati. I disegni tecnici non sono in scala.

# Dimensioni.

## Crafter 35 Autotelaio Cabina Singola passo lungo L4

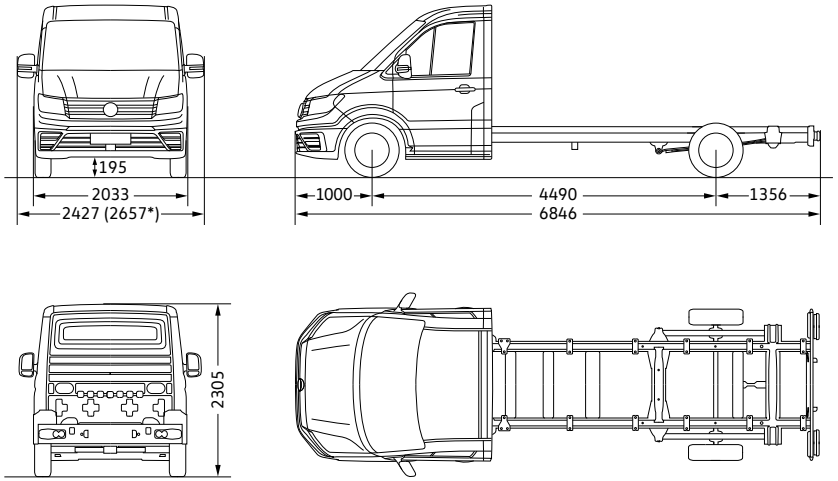


*Valore relativo agli specchietti retrovisori ad arco opzionali.

## Crafter 35 Autotelaio Cabina Doppia passo lungo L4

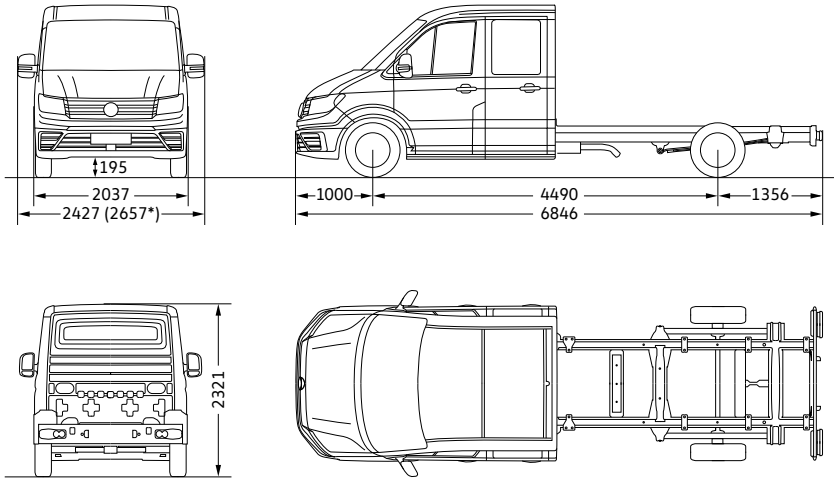


*Valore relativo agli specchietti retrovisori ad arco opzionali.

Tutte le misure sono relative a veicoli con dotazione di serie fabbrica. La misura dell'altezza può variare di +/- 40 mm a seconda degli equipaggiamenti selezionati. I disegni tecnici non sono in scala.

# Dimensioni.

## Crafter 50 Autotelaio Cabina Singola passo medio L3

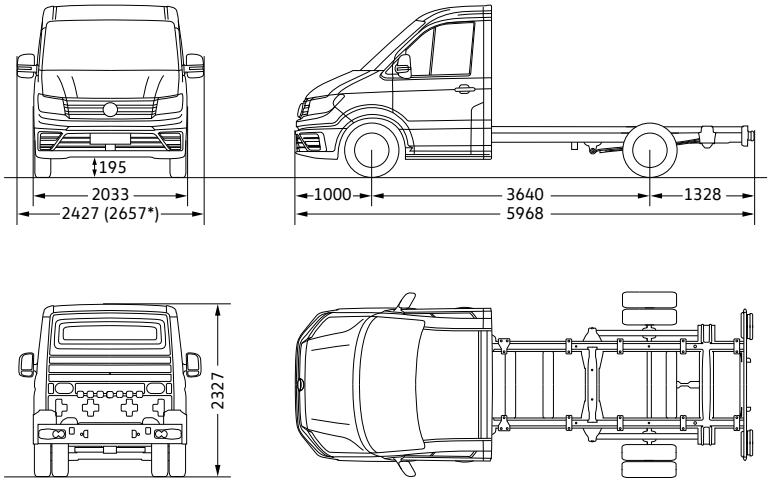


*Valore relativo agli specchietti retrovisori ad arco opzionali.

## Crafter 50 Autotelaio Cabina Doppia passo medio L3

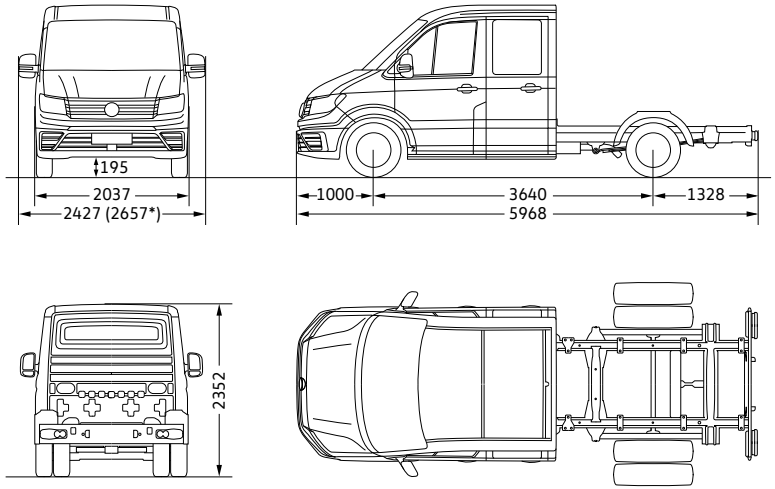


*Valore relativo agli specchietti retrovisori ad arco opzionali.

Tutte le misure sono relative a veicoli con dotazione di serie fabbrica. La misura dell'altezza può variare di +/- 40 mm a seconda degli equipaggiamenti selezionati. I disegni tecnici non sono in scala.

# Dimensioni.

## Crafter 50 Autotelaio Cabina Singola passo lungo L4

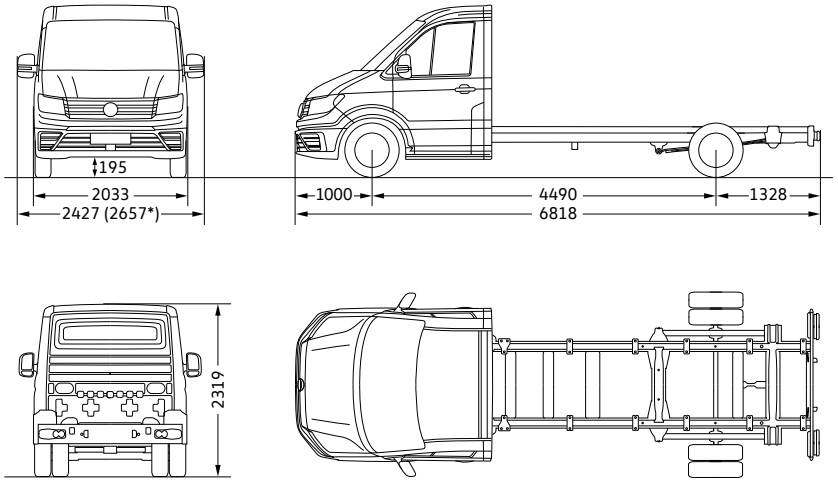


*Valore relativo agli specchietti retrovisori ad arco opzionali.

## Crafter 50 Autotelaio Cabina Doppia passo lungo L4

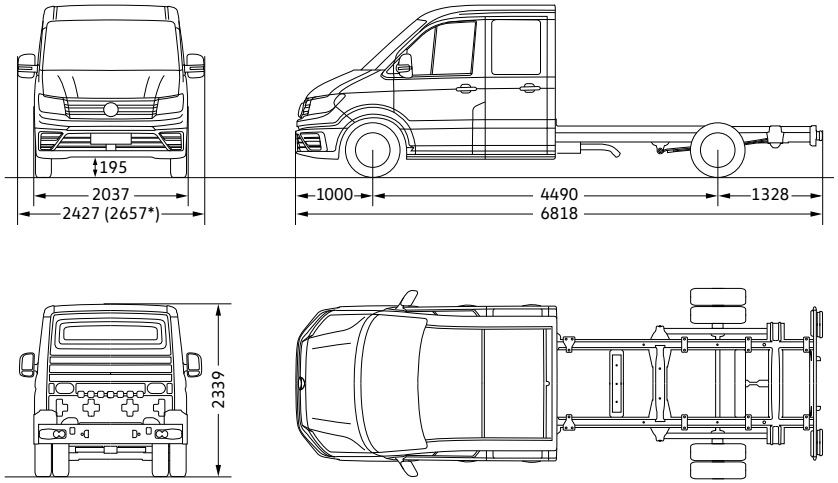


*Valore relativo agli specchietti retrovisori ad arco opzionali.

Tutte le misure sono relative a veicoli con dotazione di serie fabbrica. La misura dell'altezza può variare di +/- 40 mm a seconda degli equipaggiamenti selezionati. I disegni tecnici non sono in scala.

# Dimensioni.

## Crafter 50 Autotelaio Cabina Singola passo lungo con sbalzo lungo L5

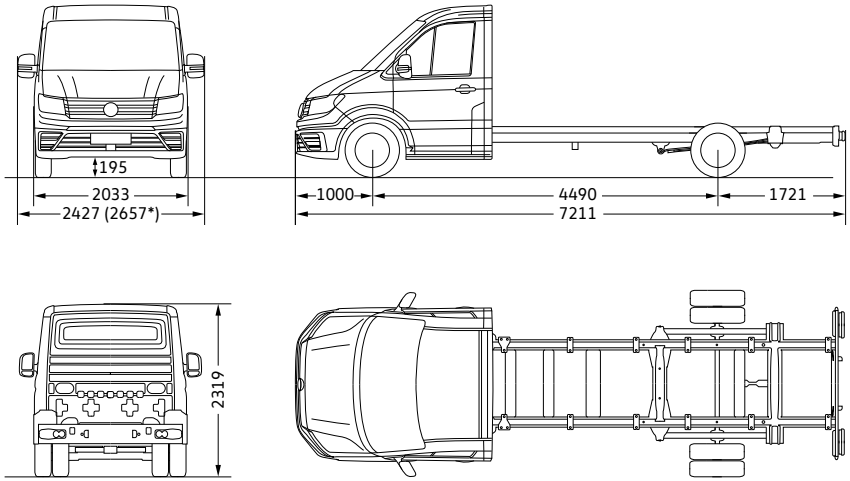


*Valore relativo agli specchietti retrovisori ad arco opzionali.

Tutte le misure sono relative a veicoli con dotazione di serie fabbrica. La misura dell'altezza può variare di +/- 40 mm a seconda degli equipaggiamenti selezionati. I disegni tecnici non sono in scala.

# Dimensioni.

## Crafter 35 Camioncino Cabina Singola passo medio L3

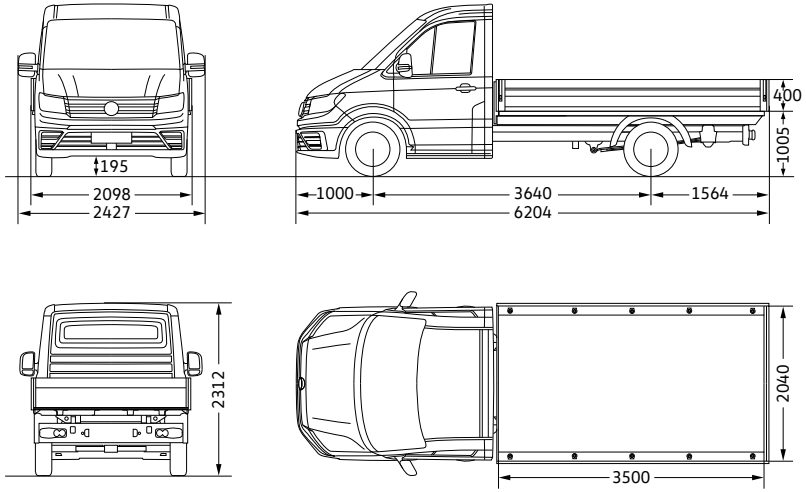


| | |
|---|---|
| Superficie di carico ($m^2$) | 7,1 |

## Crafter 35 Camioncino Cabina Doppia passo medio L3

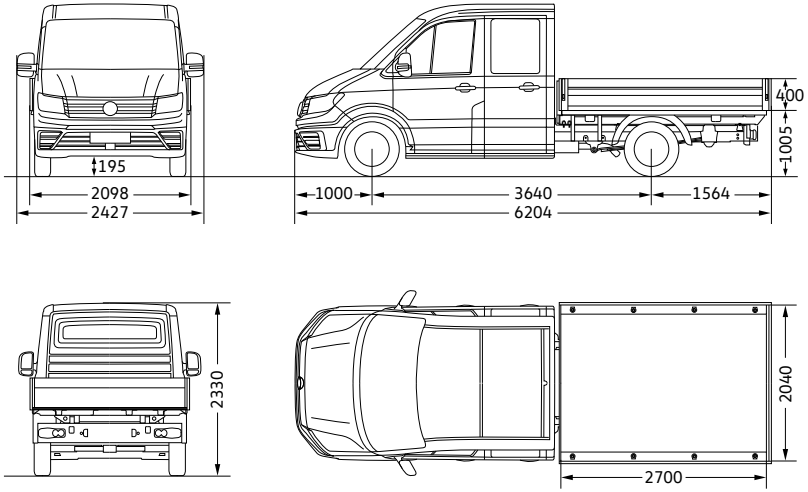


| | |
|---|---|
| Superficie di carico ($m^2$) | 5,5 |

Tutte le misure sono relative a veicoli con dotazione di serie fabbrica. La misura dell'altezza può variare di +/- 40 mm a seconda degli equipaggiamenti selezionati. I disegni tecnici non sono in scala.

# Dimensioni.

## Crafter 35 Camioncino Cabina Singola passo lungo L4

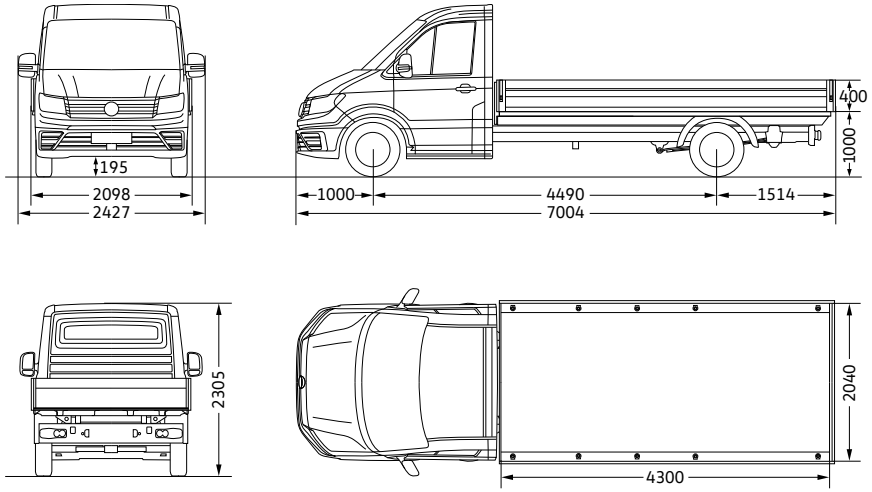


| | |
|---|---|
| Superficie di carico ($m^2$) | 8,8 |

## Crafter 35 Camioncino Cabina Doppia passo lungo L4

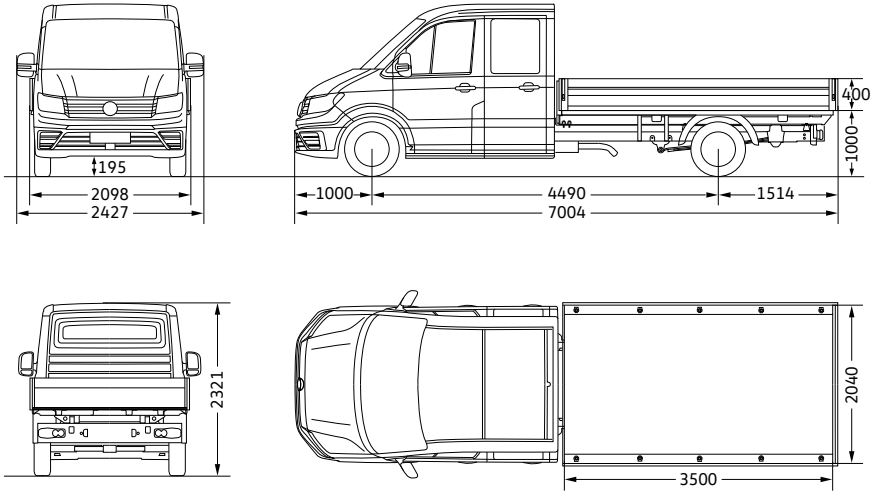


| | |
|---|---|
| Superficie di carico ($m^2$) | 7,1 |

Tutte le misure sono relative a veicoli con dotazione di serie fabbrica. La misura dell'altezza può variare di +/- 40 mm a seconda degli equipaggiamenti selezionati. I disegni tecnici non sono in scala.

# Dimensioni.

## Crafter 50 Camioncino Cabina Singola passo medio L3

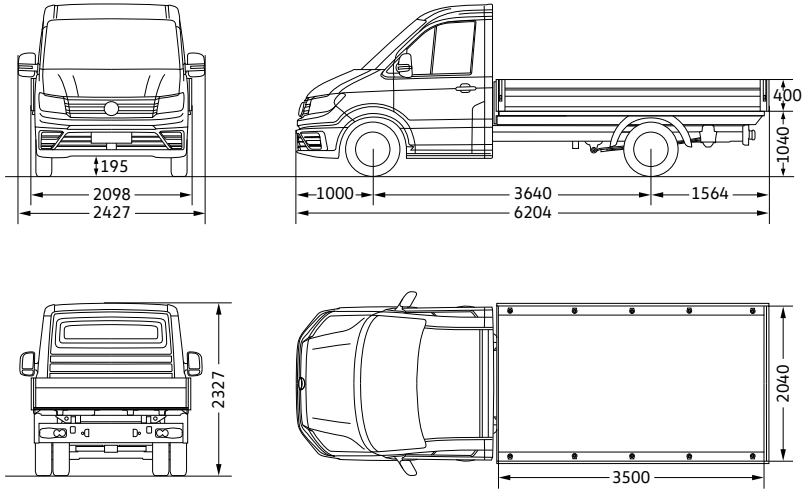


| | |
|---|---|
| Superficie di carico ($m^2$) | 7,1 |

## Crafter 50 Camioncino Cabina Doppia passo medio L3

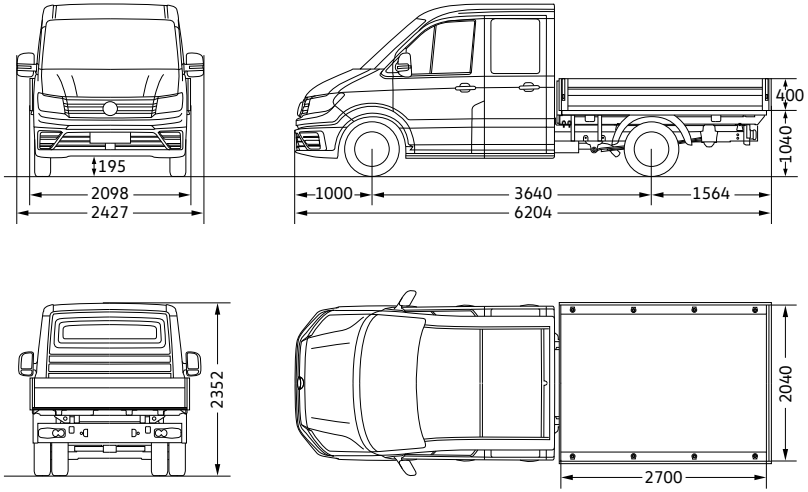


| | |
|---|---|
| Superficie di carico ($m^2$) | 5,5 |

Tutte le misure sono relative a veicoli con dotazione di serie fabbrica. La misura dell'altezza può variare di +/- 40 mm a seconda degli equipaggiamenti selezionati. I disegni tecnici non sono in scala.

# Dimensioni.

## Crafter 50 Camioncino Cabina Singola passo lungo L4

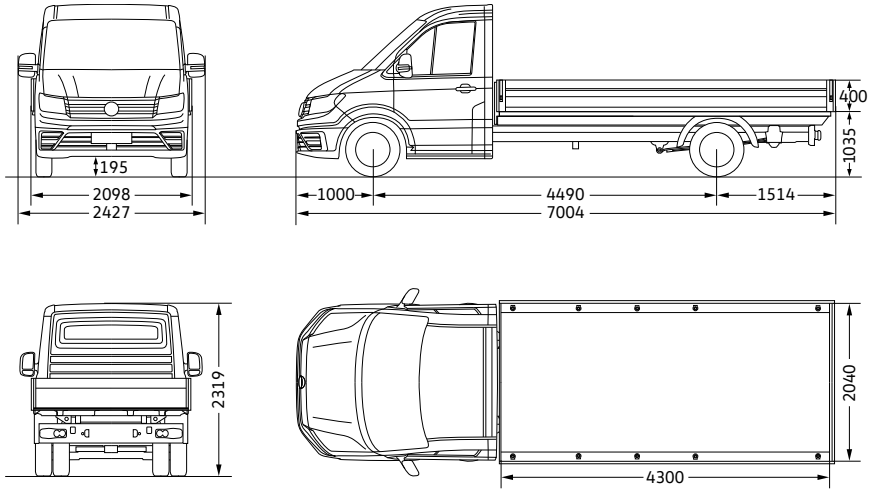


| | |
|---|---|
| Superficie di carico ($m^2$) | 8,8 |

## Crafter 50 Camioncino Cabina Doppia passo lungo L4

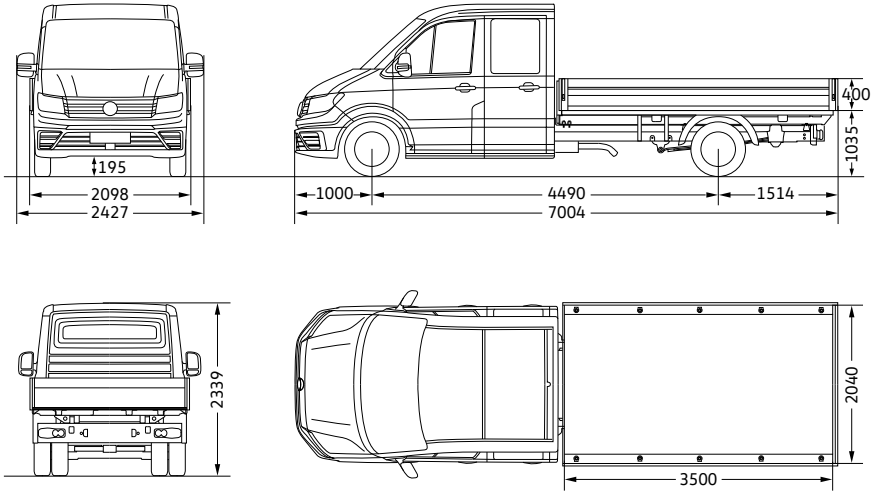


| | |
|---|---|
| Superficie di carico ($m^2$) | 7,1 |

Tutte le misure sono relative a veicoli con dotazione di serie fabbrica. La misura dell'altezza può variare di +/- 40 mm a seconda degli equipaggiamenti selezionati. I disegni tecnici non sono in scala.

# Dimensioni.

## Crafter 50 Camioncino Cabina Singola passo lungo con sbalzo lungo L5

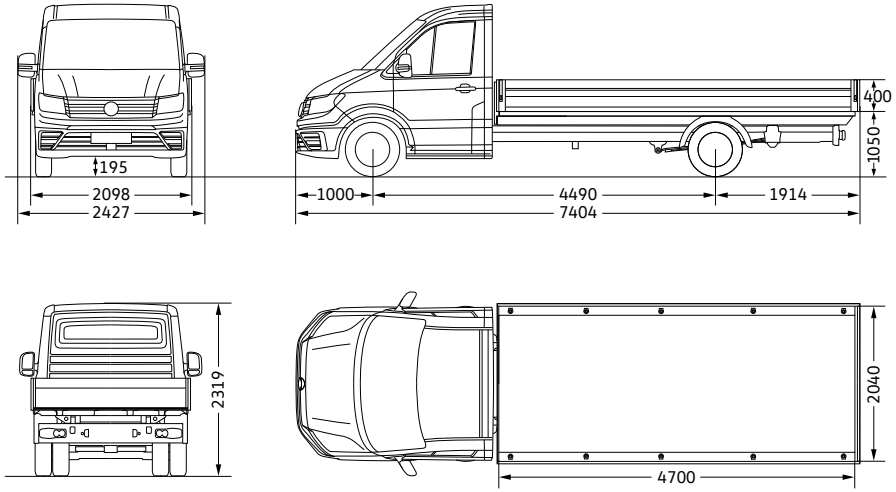


| | |
|---|---|
| Superficie di carico ($m^2$) | 9,6 |

Tutte le misure sono relative a veicoli con dotazione di serie fabbrica. La misura dell'altezza può variare di +/- 40 mm a seconda degli equipaggiamenti selezionati. I disegni tecnici non sono in scala.